ARES

ИНТЕРЬЕРНОЕ ОСВЕЩЕНИЕ

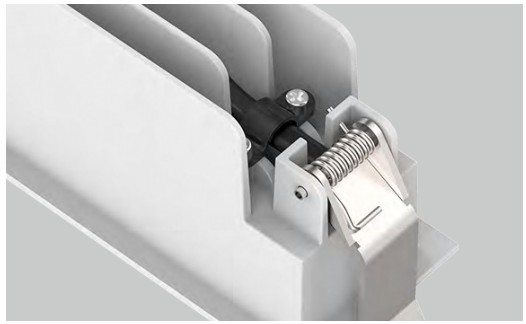

ОПИСАНИЕ

Полностью литой под давлением алюминиевый корпус с УФ-стойким белым порошковым покрытием, обеспечивает длительный срок эксплуатации без потери эффективности. Источник света SMD .

ПРИМЕНЕНИЕ

1. Жилые помещения
2. Торговые площадки, супермаркеты
3. Офисные помещения
4. Витрины
5. Выставочные залы
6. Помещения общего назначения

Модель	Размеры (мм)					Масса светильника (кг)		Масса упаковки (кг)		Размер упаковки (см)	Количество в упаковке (шт)
	A	B	C	D	E	нетто	брутто	нетто	брутто		
Ares LED 4	45	45	42	49	57	0.12	0.18	13.5	14.2	54x32x33.5	75
Ares LED 6	76	45	51	58	87	0.16	0.22	16.5	17.2	54x32x33.5	75
Ares LED 9	106	45	51	58	117	0.21	0.31	15.5	16.4	59.5x31.5x43	50
Ares LED 11	75	75	51	58	87	0.22	0.31	18.6	19.8	63.5x42x43	60
Ares LED 13	147	45	51	58	159	0.27	0.37	14.8	15.7	67x32.5x37	40
Ares LED 23	105	105	51	58	117	0.43	0.55	16.5	17.4	54x30.5x43	30
Ares LED 25	280	45	51	58	292	0.51	0.64	12.8	13.5	49x32.5x37	20
Ares LED 37	413	45	51	58	425	0.71	0.91	18.2	19.1	62.5x32.5x37	20

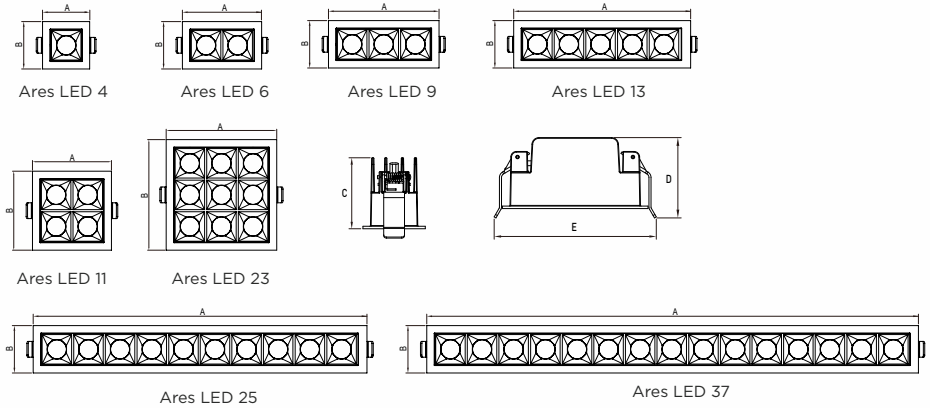

Характеристики	Ares LED 4	Ares LED 6	Ares LED 9	Ares LED 11	Ares LED 13	Ares LED 23	Ares LED 25	Ares LED 37
Мощность	4Вт	6Вт	9Вт	11Вт	13Вт	23Вт	25Вт	37Вт
Световой поток	140 ~ 190 лм	270 ~ 370 лм	400 ~ 600 лм	480Ra ~ 710 лм	650 ~ 940 лм	1160 ~ 1760 лм	1220 ~ 1820 лм	1990 ~ 2830 лм
Входное напряжение	220-240В							
Тип светодиодов	SMD							
Цветовая температура (CCT)	1-CCT: 2700K/3000K/4000K							
Индекс цветопередачи (CRI)	80Ra							
Угол луча	15°, 36°							
Расположение драйвера	Внешний							
Управление	0-10В / DALI							
Встроенные датчики	Нет							
Блок аварийного питания	Да							
Класс электробезопасности	II							
Пылевлагозащищенность	IP20							
Ударопрочность	IK06							
Защита от импульсного перенапряжения	Есть							
Защита от короткого замыкания	Есть							
Защита от перегрева	Есть							
Цвет корпуса	Белый (RAL9016) / Чёрный (RAL9005) / RAL							
Материал рассеивателя	Ультрафиолетовостойкий ПК							

РАСПРЕДЕЛЕНИЕ СВЕТА (КСС):

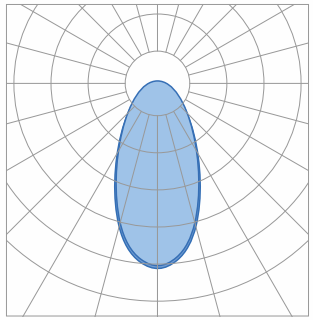

36°

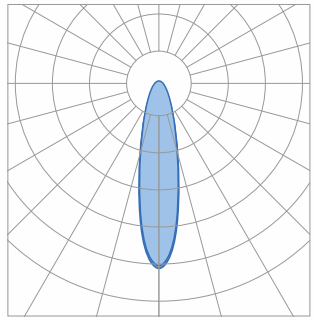

15°

Характеристики	Ares LED 4	Ares LED 6	Ares LED 9	Ares LED 11	Ares LED 13	Ares LED 23	Ares LED 25	Ares LED 37
Материал корпуса	Литой под давлением алюминий, ПК							
Материал линзы	Нет							
Материал метизов	Сталь							
Срок службы	50000ч							
Температура окружающей среды	-20...+45°C							
Температура хранения	-20...+65°C							
Способ установки	Встраиваемый							

СТРУКТУРА УСЛОВНОГО ОБОЗНАЧЕНИЯ СВЕТИЛЬНИКА:

Пример:

Ares LED	9W	105mm	15°	2700K	80Ra	0-10В	White
1	2	3	4	5	6	7	8

1 Ares LED

2 Мощность:

4W	4Вт
6W	6Вт
9W	9Вт
11W	11Вт
13W	13Вт
23W	23Вт
25W	25Вт
37W	37Вт

3 Размер:

45mm	45x45x42мм
76mm	76x45x51мм
106mm	106x45x51мм
75mm	75x75x51мм
147mm	147x45x51мм
105mm	105x105x51мм
280mm	280x45x51мм
413mm	413x45x51мм

4 Угол КСС:
15°, 36°

5 Цветовая температура (ССТ):

2700K	2700K
3000K	3000K
4000K	4000K

6 Индекс цветопередачи (CRI):

80Ra	80Ra

7 Управление:

on/off	Вкл/выкл
0-10V	0-10В
DALI	DALI

8 Цвет корпуса:

White	Белый (RAL9016)
Black	Чёрный (RAL9005)
RAL 7024*	Графитовый серый

*Укажите необходимый вам номер цвета в соответствие с международной системой RAL

ИНСТРУКЦИЯ ПО УСТАНОВКЕ:

①

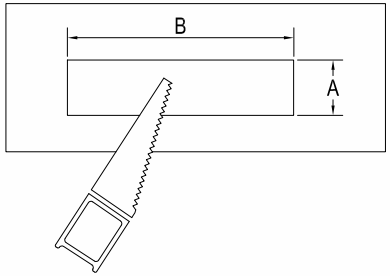

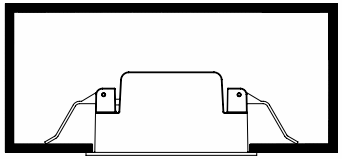

②

Управление 0-10V

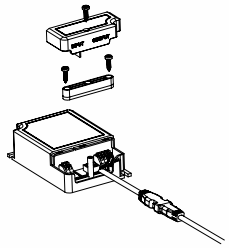

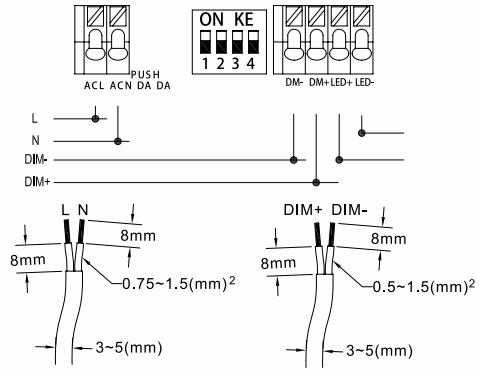

③

Нерегулируемый драйвер

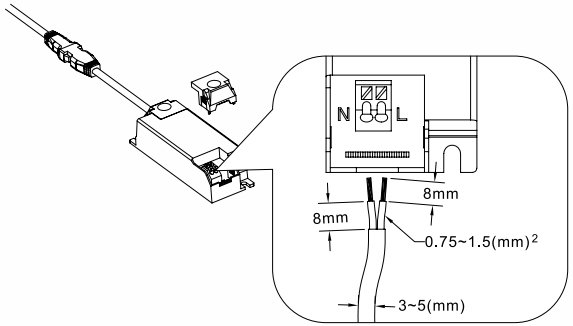

④

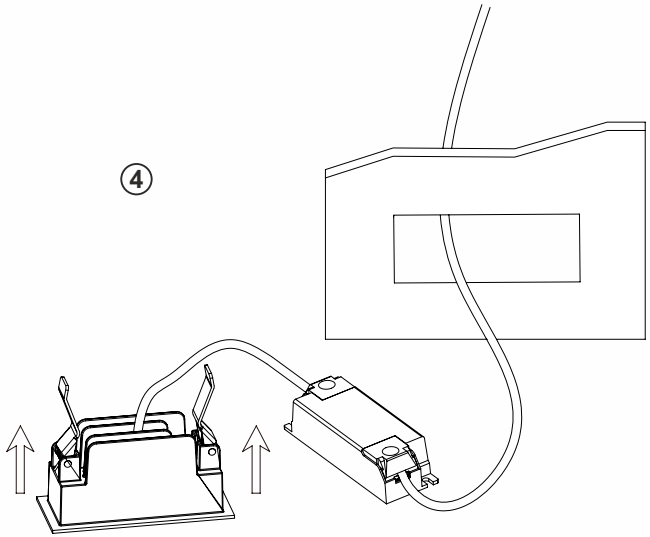

⑤

Протокол DALI

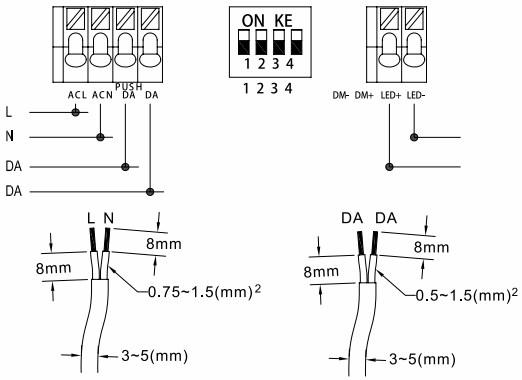
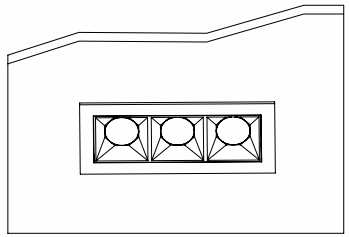
⑥