AURELIA

ИНТЕРЬЕРНОЕ ОСВЕЩЕНИЕ

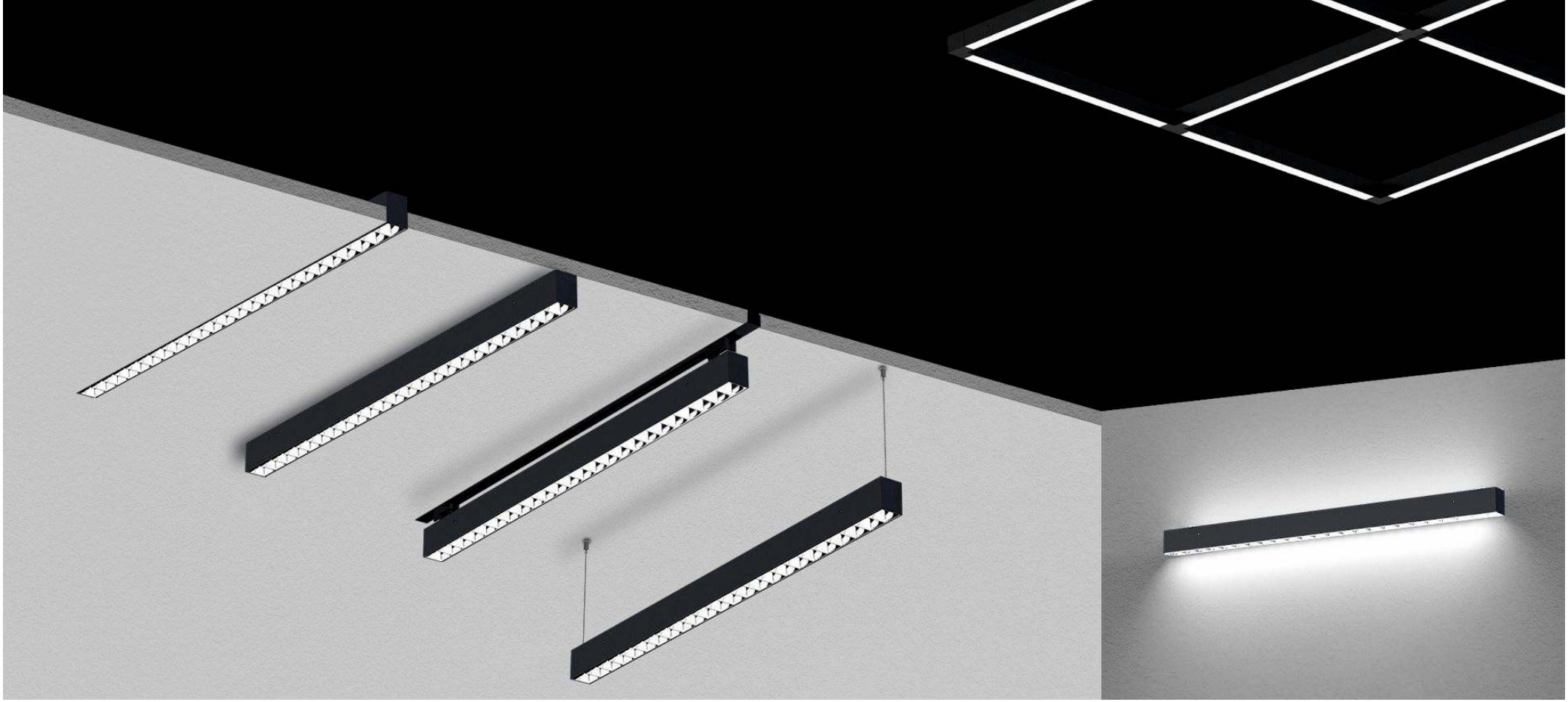

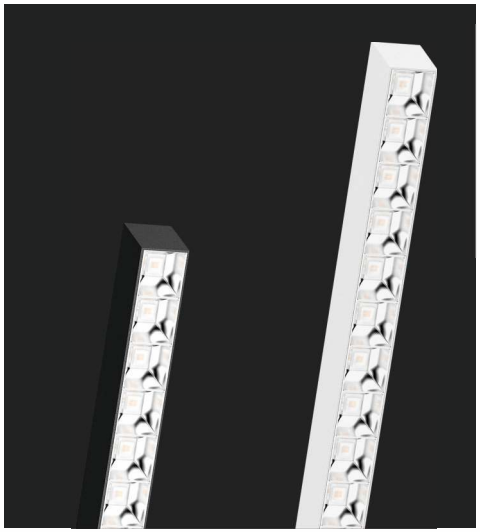

Угловой соединитель

Крестовой соединитель

Т-образный соединитель

Прямой соединитель

ОПИСАНИЕ

Варианты инсталляции: подвесной / поверхностный монтаж / настенный монтаж / трековый монтаж. Модель имеет два вида рассеивателей на выбор: опаловый рассеиватель (120°, **тип А**) и решетчатый отражатель с линзой (60°, **тип В**). Выбор ССТ предусмотрен только для светильников с опаловым рассеивателем (**тип А**). Светильник имеет модификацию с частичным распределением света (30%) в верхнюю полусферу.

ПРИМЕНЕНИЕ

1. Жилые помещения
2. Торговые площадки, супермаркеты
3. Офисные помещения
4. Витрины
5. Выставочные залы
6. Помещения общего назначения

Модель	Размеры (мм)			Масса светильника (кг)		Масса упаковки (кг)		Размер упаковки (см)	Количество в упаковке (шт)
	A	B	C	нетто	брутто	нетто	брутто		
Aurelia LED 36 (A)	1204	56	75	2.75	3	16.5	17.5	131x21x18	6
Aurelia LED 42 (A)	1504	56	75	3.35	3.65	20	21.5	161x21x18	6
Aurelia LED 50 (A)	1204	56	75	2.75	3	16.5	17.5	131x21x18	6
Aurelia LED 60 (A)	1504	56	75	3.35	3.65	20	21.5	161x21x18	6
Aurelia LED 36 (B)	1204	56	75	2.75	3	16.5	17.5	131x21x18	6
Aurelia LED 42 (B)	1504	56	75	3.35	3.65	20	21.5	161x21x18	6
Aurelia LED 50 (B)	1204	56	75	2.75	3	16.5	17.5	131x21x18	6
Aurelia LED 60 (B)	1504	56	75	3.35	3.65	20	21.5	161x21x18	6

Тип A

опаловый рассеиватель **(120°)**

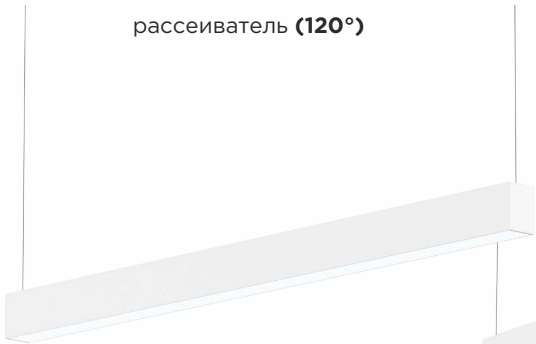

Тип B

решетчатый отражатель с линзой **(60°)**

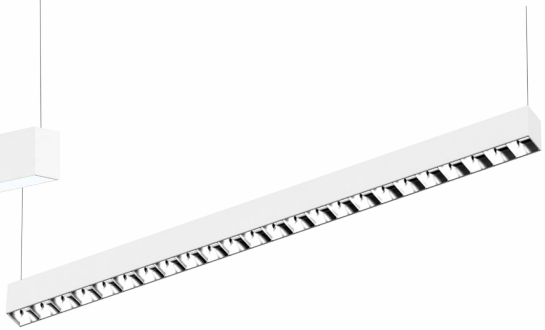

РАЗМЕРЫ СОЕДИНИТЕЛЕЙ

Модель	Размеры (мм)			Масса соединителя (кг)		Масса упаковки (кг)		Размер упаковки (см)	Количество в упаковке (шт)
	A	B	C	нетто	брутто	нетто	брутто		
Т-образный соединитель	96	136	75	0.38	0.53	6.8	11	53.5x50x29.5	18
Крестовой соединитель	136	136	75	0.475	0.655	5.7	9.4	53.5x50x29.5	12
Угловой соединитель	96	96	75	0.285	0.405	5.1	8.8	56x36x38.5	18
Линейный соединитель	54	22	32						
Трековый адаптер	92	50	68	0.23	0.32	5.52	8.16	40x26x27	24

Тип A

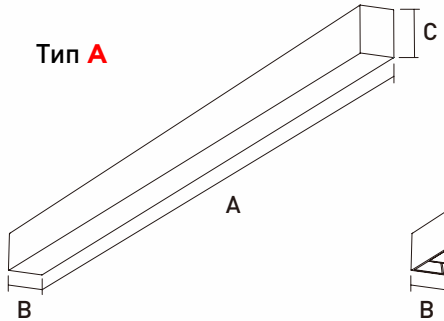

Тип B

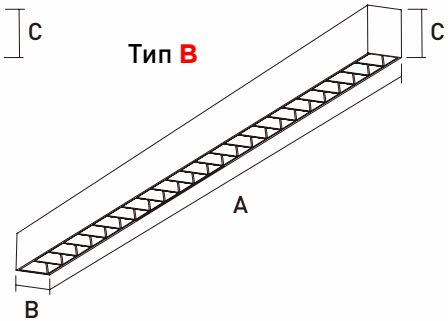

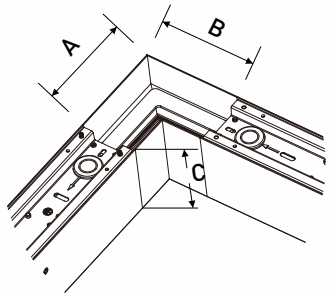

Угловой соединитель

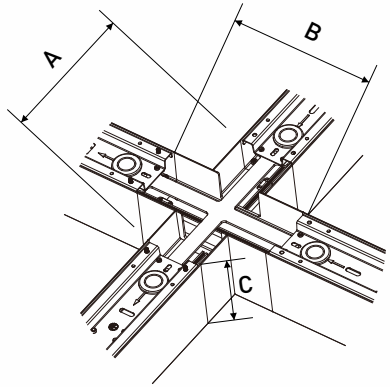

Крестовой соединитель

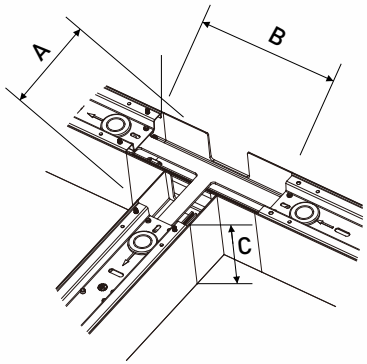

Т-образный соединитель

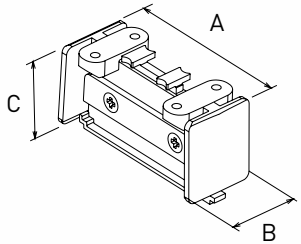

Линейный соединитель

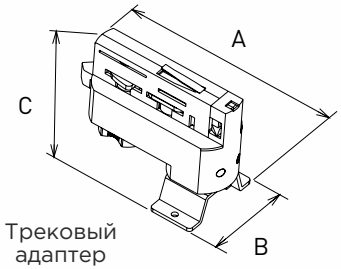

Трековый адаптер

ДОПОЛНИТЕЛЬНЫЕ АКСЕССУАРЫ ДЛЯ МОНТАЖА

Аксессуар для монтажа на стену

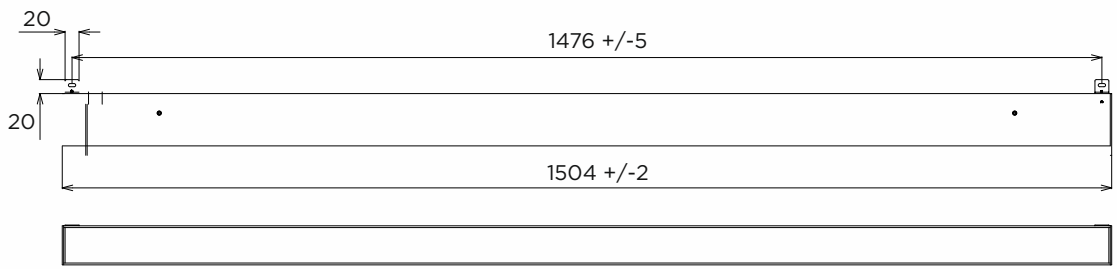

Скоба для встраиваемого монтажа

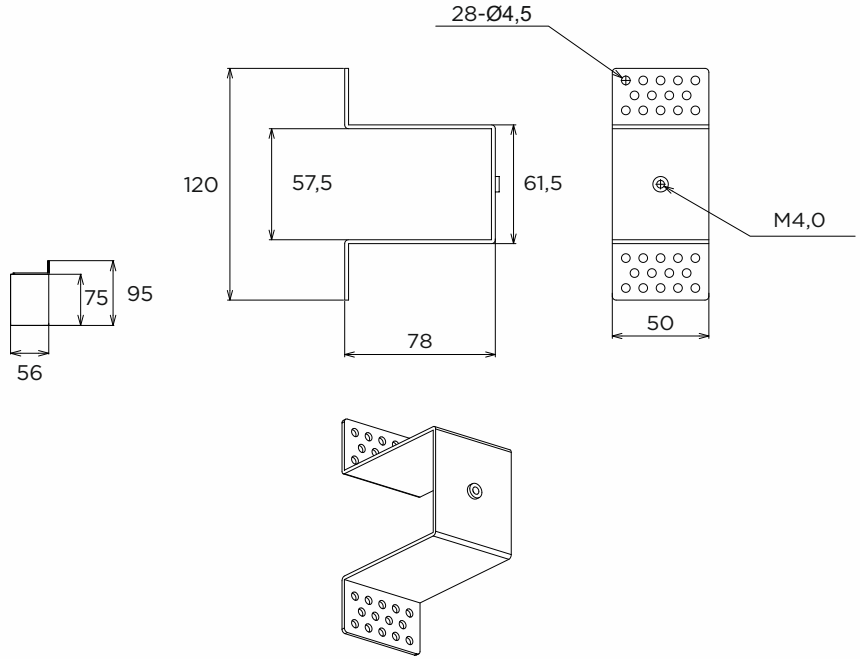

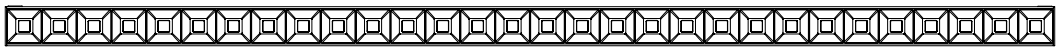

Трековый адаптер

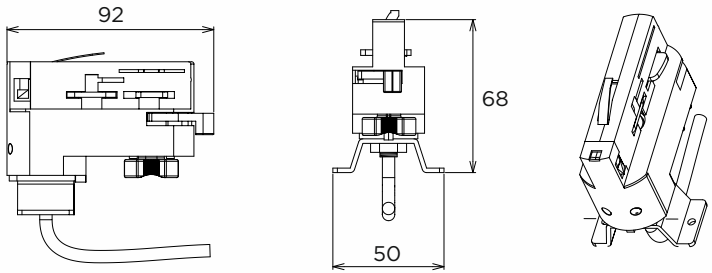

Аксессуар для подвесного монтажа

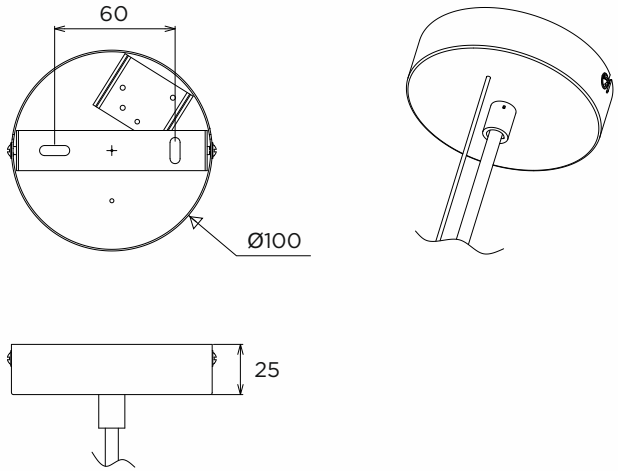

Характеристики	Aurelia LED 36	Aurelia LED 42	Aurelia LED 50	Aurelia LED 60
Мощность	36Вт	42Вт	50Вт	60Вт
Световой поток	3650-3900 лм	4950-5150 лм	4350-4550 лм	6150-6450 лм
Входное напряжение	220-240В			
Тип светодиодов	SMD			
Цветовая температура (CCT)	1-CCT: 3000K / 4000K / 5000K / 5700K **(для A и B)** 3-CCT: 3000K-4000K-5700K **(только для A)**			
Индекс цветопередачи (CRI)	80, 90 Ra			
Угол луча (вариант A)	120°	120°	120°/120°	120°/120°
Угол луча (вариант B)	60°	60°	60°/120°	60°/120°
Расположение драйвера	Внутренний			
Управление	0-10В / DALI			
Встроенные датчики	Нет			
Блок аварийного питания	Да			
Класс электробезопасности	I			
Пылевлагозащищенность	IP40			
Ударопрочность	IK06			
Защита от импульсного перенапряжения	Есть			
Защита от короткого замыкания	Есть			
Защита от перегрева	Есть			
Цвет корпуса	Белый (RAL9016) / Чёрный (RAL9005) / RAL			
Материал рассеивателя	Ультрафиолетовостойкий ПК			
Материал корпуса	Литой под давлением алюминий / PC			
Материал метизов	Сталь			
Срок службы	50000ч			
Температура окружающей среды	-20...+45°C			
Температура хранения	-20...+65°C			
Способ установки	Подвесной, монтаж на поверхность, трековый монтаж			

РАСПРЕДЕЛЕНИЕ СВЕТА (КСС):

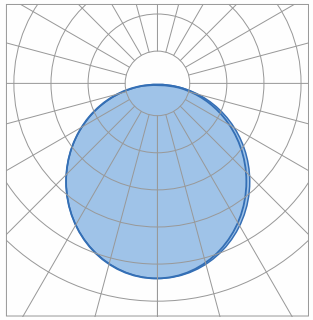

120° (только A)

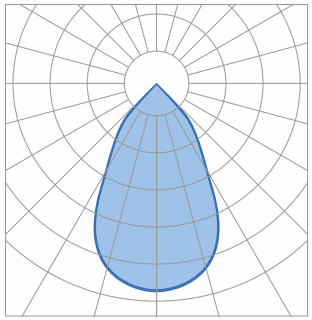

60° (только B)

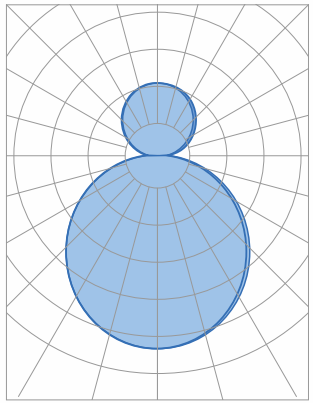

120°/120° (только A)

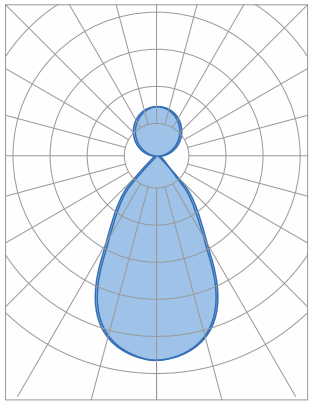

60°/120° (только B)

СТРУКТУРА УСЛОВНОГО ОБОЗНАЧЕНИЯ СВЕТИЛЬНИКА:

Пример:

Aurelia A LED	50w	1204mm	120°/120°	3CCT	Ra80	0-10B	Black
1	2	3	4	5	6	7	8

1

Aurelia A LED
Aurelia B LED

2

Мощность:

36w	36Вт
42w	42Вт
50w	50Вт
60w	60Вт

3

Размер:

1204mm	1204x56x75мм
1504mm	1504x56x75мм

6

Индекс цветопередачи (CRI):

Ra80	Ra80
Ra90	Ra90

7

Управление:

on/off	Вкл/выкл
0-10V	0-10В
DALI	DALI
EM3	EM3

8

Цвет корпуса:

White	Белый (RAL9016)
Black	Чёрный (RAL9005)
RAL 7024*	Графитовый серый

*Укажите необходимый вам номер цвета в соответствие с международной системой RAL

4

Угол КСС:
60°, **60°/120°** (для B), **20°**, **120°/120°** (для A)

5

Цветовая температура (CCT):

3000K	3000K
4000K	4000K
5000K	5000K
5700K	5700K
3CCT: 3000K-4000K-5700K	3CCT: 3000K-4000K-5700K (переключатель)

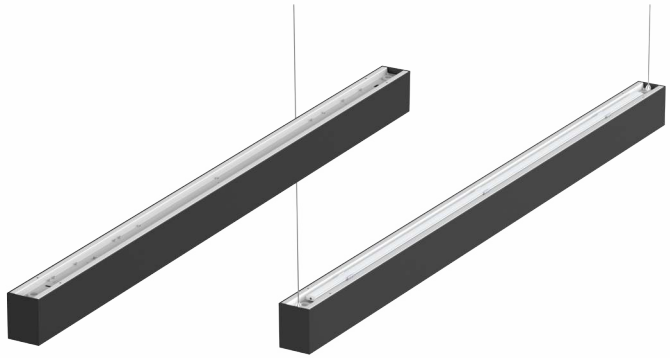

ИНСТРУКЦИЯ ПО УСТАНОВКЕ:

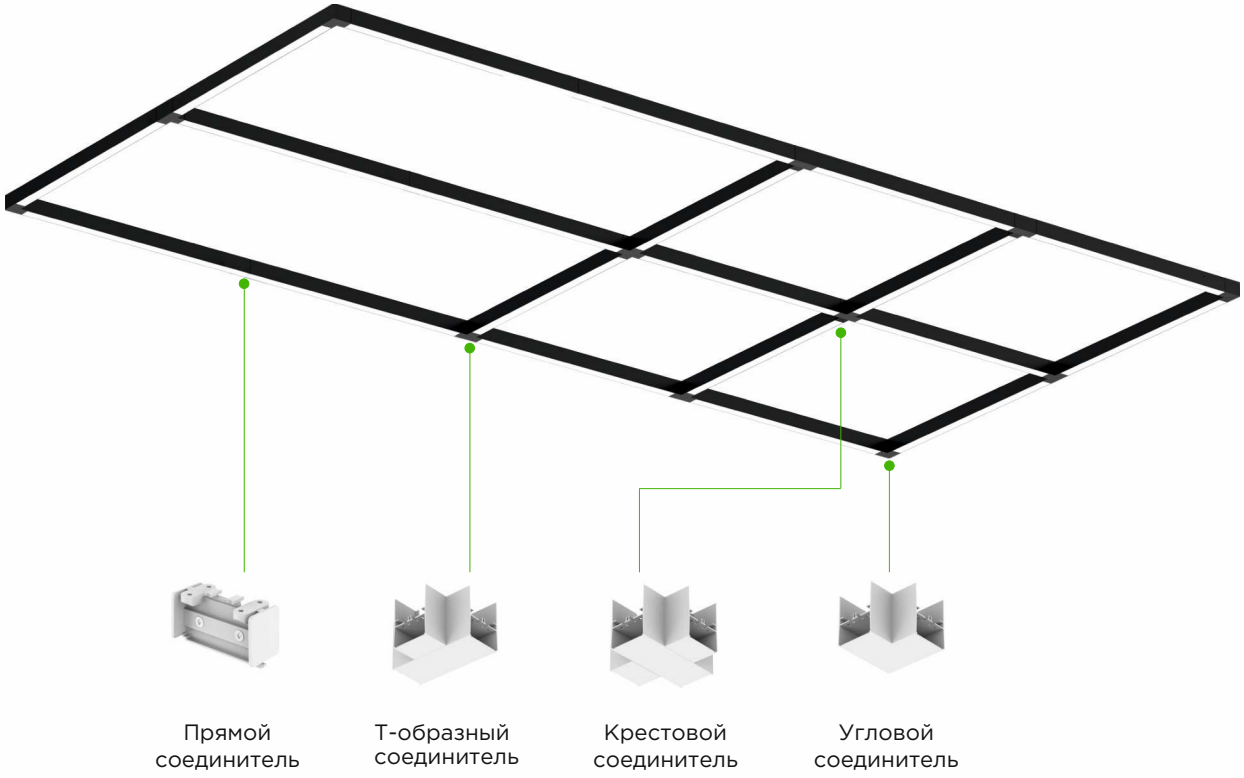

Монтаж на поверхность потолка

Монтаж на поверхность стены

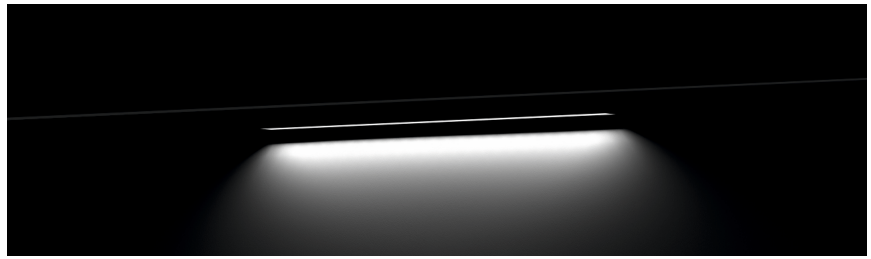

Встраиваемый монтаж

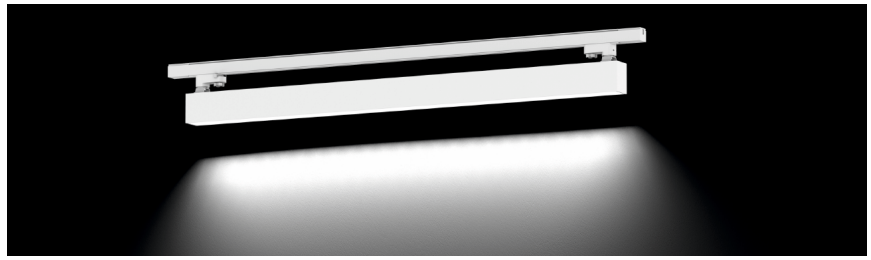

Трековый монтаж

Подвесной монтаж

ИНСТРУКЦИЯ ПО УСТАНОВКЕ:

①

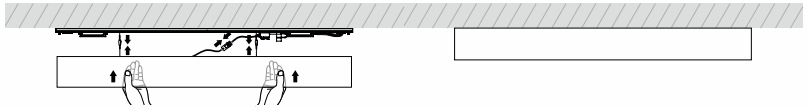

②

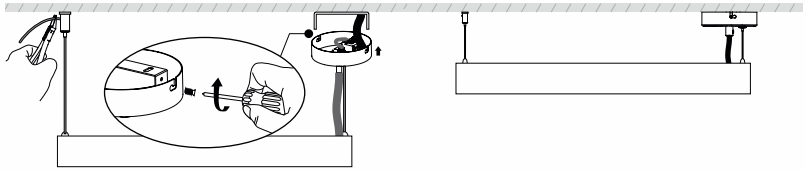

③

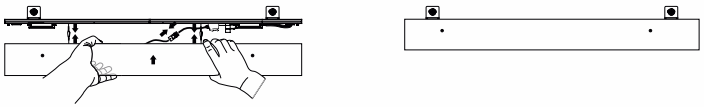

④

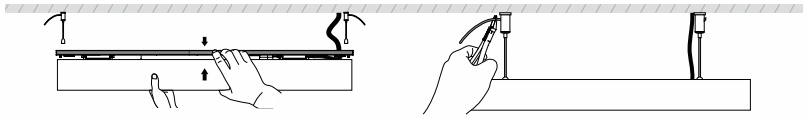

⑤

⑥

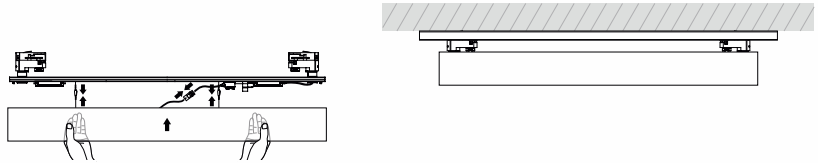

⑦

Берегитесь тока!

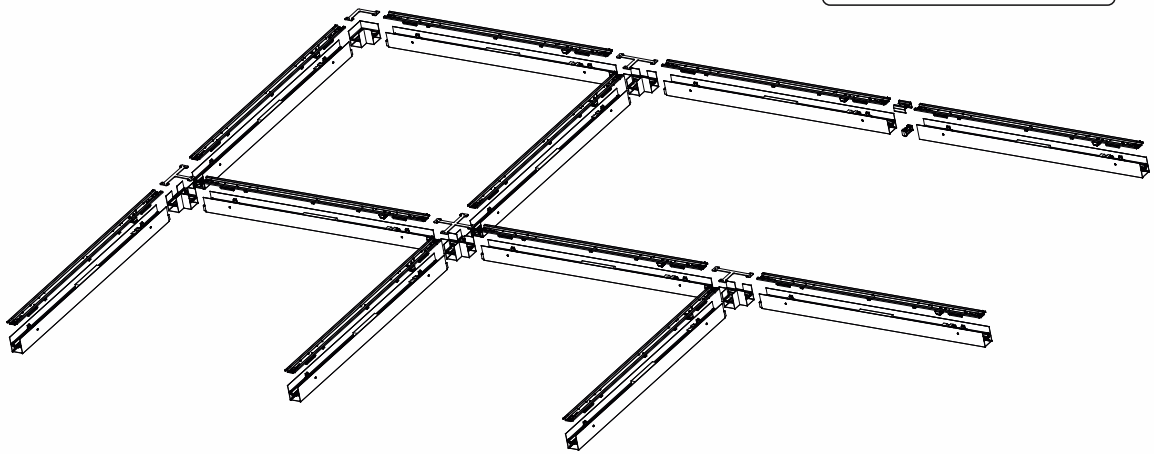

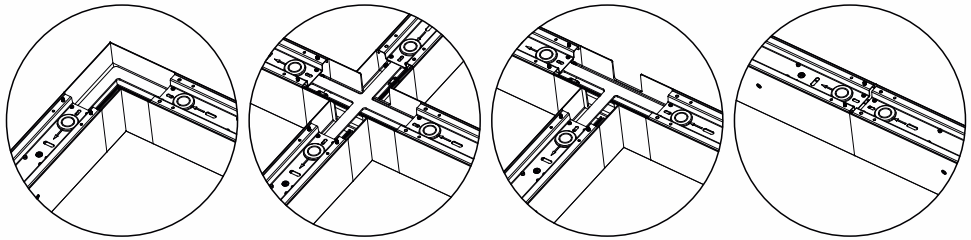

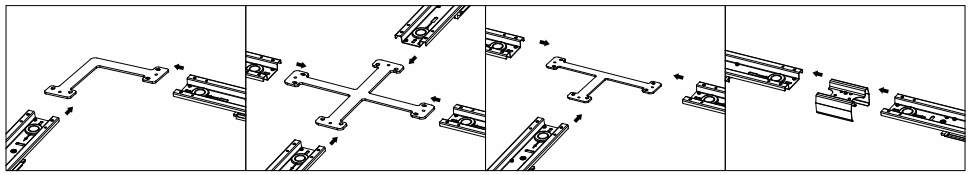

СХЕМА ПОДКЛЮЧЕНИЯ БЛОКА АВАРИЙНОГО ПИТАНИЯ

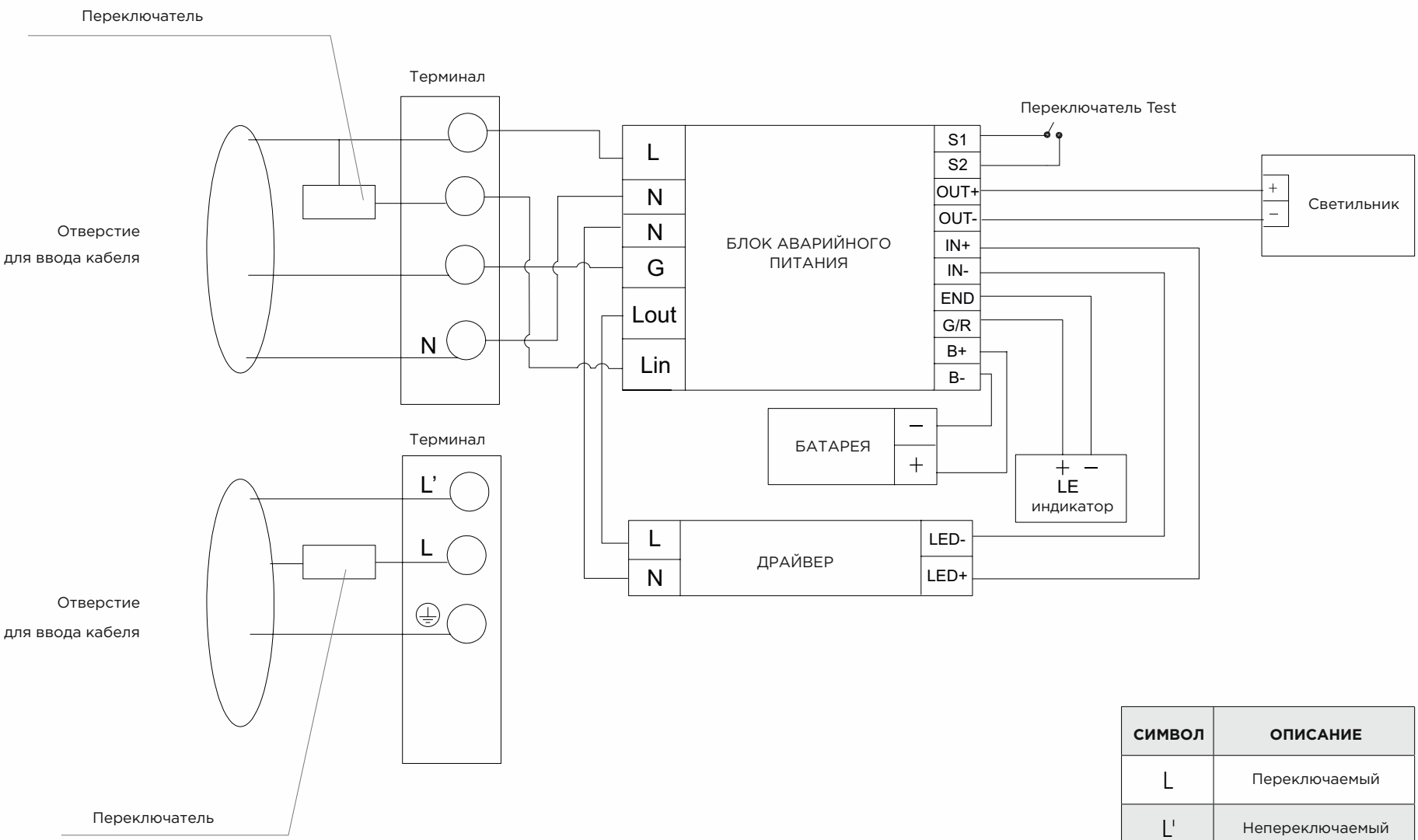

СИМВОЛ	ОПИСАНИЕ
L	Переключаемый
L'	Непереключаемый
⏚	Заземление
N	Нейтральный