DECUS

ИНТЕРЬЕРНОЕ ОСВЕЩЕНИЕ

ОПИСАНИЕ

В светильнике используется закаленное стекло, которые обеспечивает лучший внешний вид, а безвинтовая поверхность корпуса светильника делает установку более удобной. Два варианта отражателей: **Тип A** (COB+Линза+Закалённое стекло) и **Тип B** (SMD+Поликарбонатный рассеиватель+Закалённое стекло). Высокая пылевлагозащищенность IP65 (водонепроницаемый), уровень защиты IK08. Версия COB имеет UGR<19 с углом луча 24°, 36° или 60°. В версии SMD доступен выбор CCT: 3000K+4000K+5700K с помощью ползункового переключателя. Встроенный драйвер обеспечивает коэффициент пульсации <1.

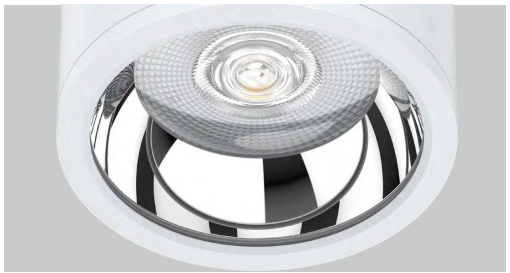

ПРИМЕНЕНИЕ

1. Жилые помещения
2. Магазины, супермаркеты
3. Офисные помещения
4. Фойе, коридоры
5. Конференц-зал залы
6. Помещения общего назначения

Модель	Размеры (мм)		Масса светильника (кг)		Масса упаковки (кг)		Размер упаковки (см)	Количество в упаковке (шт)
	A	B	нетто	брутто	нетто	брутто		
Decus LED 10, 15	90	107	0.6	0.646	11.6	12.2	36.5x24.5x46	12
Decus LED 18, 25	130	115	0.92	1.01	12.1	12.8	50x33.5x32	12
Decus LED 25, 30	160	110	1.18	1.313	7.9	8.4	40x20.5x45.5	6
Decus LED 25, 35, 40	214	119	2.2	2.48	14.9	15.6	51.5x26x49	6
Decus LED 35, 40, 45	250	125	2.8	3.18	12.7	13.5	61x31x36	4

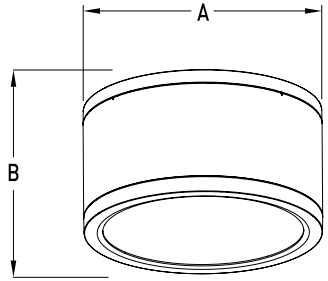

РАСПРЕДЕЛЕНИЕ СВЕТА (КСС):

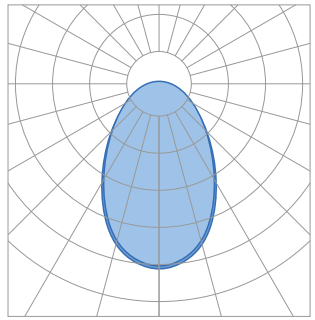

Характеристики	Decus LED 10	Decus LED 15	Decus LED 18	Decus LED 25	Decus LED 30	Decus LED 35	Decus LED 40	Decus LED 45
Мощность	10Вт	15Вт	18Вт	25Вт	30Вт	35Вт	40Вт	45Вт
Световой поток	900-1100 лм	1300-1600 лм	1700-1900 лм	2300-2500 лм	2500-3000 лм	3300-3500 лм	3500-4200 лм	4200-4600 лм
Входное напряжение	200-240В							
Тип светодиодов	SMD2835 / COB							
Индекс цветопередачи (CRI)	80Ra							
Цветовая температура (CCT)	Тип A (COB): 1-CCT:2700K/3000K/4000K/5000K Тип B (SMD2835): 1-CCT:3000K/4000K/5000K/5700K // 3-CCT: 3000K + 4000K + 5700K							
Угол луча	Тип A (COB): 24° / 36° / 60°, Тип B (SMD2835): 75°							
Расположение драйвера	Внутренний							
Управление	0-10В / DALI							
Встроенные датчики	Нет							
Блок аварийного питания	Нет							
Класс электробезопасности	I							
Пылевлагозащищенность	IP65							
Ударопрочность	IK08							
Защита от импульсного перенапряжения	Есть							
Защита от короткого замыкания	Есть							
Защита от перегрева	Есть							
Цвет корпуса	Белый (RAL 9016) / Чёрный (RAL 9005) / RAL							
Материал рассеивателя	Закалённое стекло							
Материал корпуса	Литой под давлением алюминий							
Материал линзы	ПК + Закалённое стекло							
Материал метизов	Сталь							
Срок службы	50000ч							
Температура окружающей среды	-20...+40°C							
Температура хранения	-20...+65°C							
Способ установки	Монтаж на поверхность							

СТРУКТУРА УСЛОВНОГО ОБОЗНАЧЕНИЯ СВЕТИЛЬНИКА:

Пример:

Decus LED	10W	90mm	36°	3000K	80Ra	0-10B	White	Type A
1	2	3	4	5	6	7	8	9

1 Decus LED

2 Мощность:

10W	10Вт
15W	15Вт
18W	18Вт
25W	25Вт
30W	30Вт
35W	35Вт
40W	40Вт
45W	45Вт

3 Размер:

90mm	90x107мм
130mm	130x115мм
160mm	160x110мм
214mm	214x119мм
250mm	250x125мм

4 Угол КСС:

24°, 36°, 60°	COB
75°	SMD2835

5 Цветовая температура (CCT):

2700K	2700K, COB
3000K	3000K, COB, SMD
4000K	4000K, COB. SMD
5000K	5000K, COB, SMD
5700K	5700K, SMD
3000K-4000K-5700K	3000K-4000K-5700K (переключатель), SMD

6 Индекс цветопередачи (CRI):

80Ra	80Ra

7 Управление:

on/off	Вкл/выкл
0-10V	0-10В
DALI	DALI

8 Цвет корпуса:

White	Белый (RAL9016)
Black	Чёрный (RAL9005)
RAL 7024*	Графитовый серый

*Укажите необходимый вам номер цвета в соответствие с международной системой RAL

9 Тип светильника:

Type A: COB+Линза+Закалённое стекло
Type B: SMD+Поликарбонатный рассеиватель+Закалённое стекло

ИНСТРУКЦИЯ ПО УСТАНОВКЕ

①

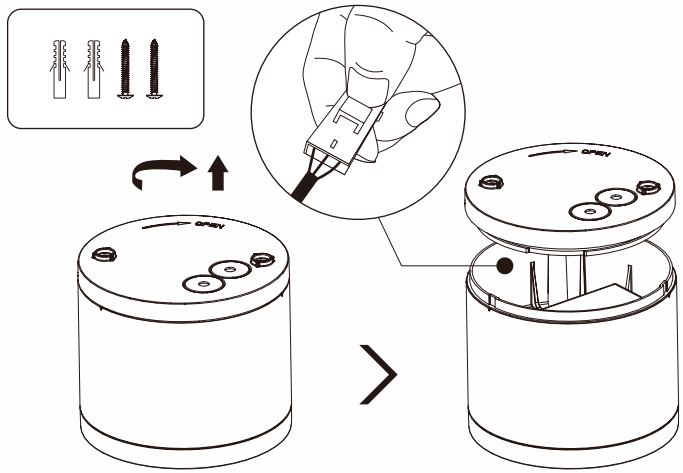

②

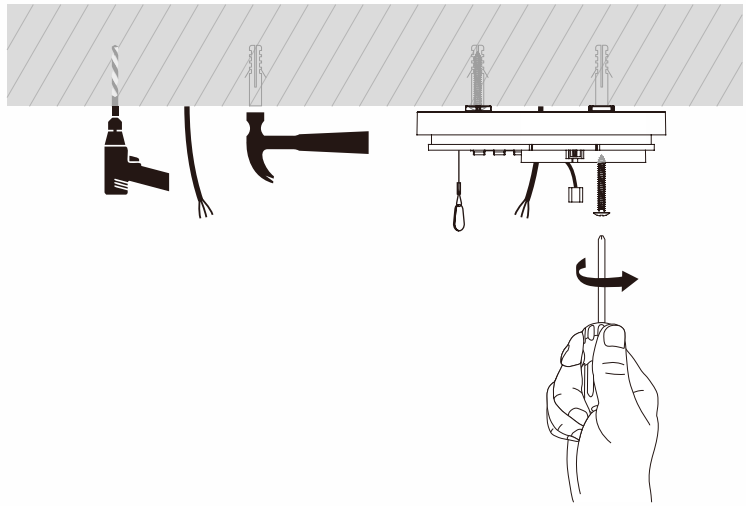

③

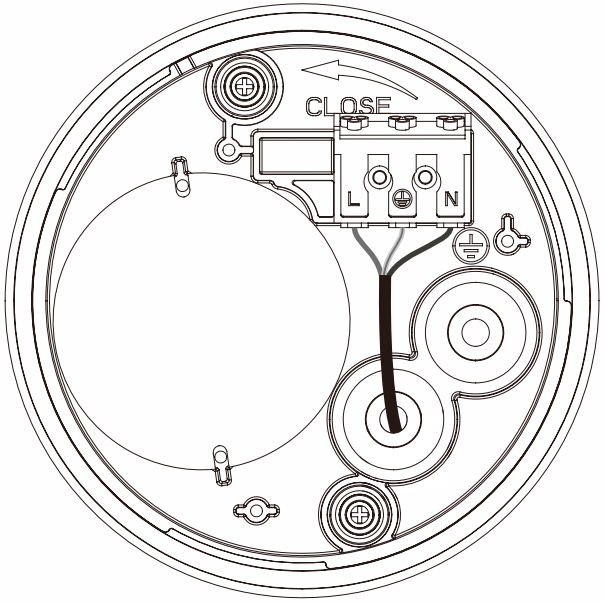

L — переключаемый

⏚ — заземление

N — нейтральный

⑤

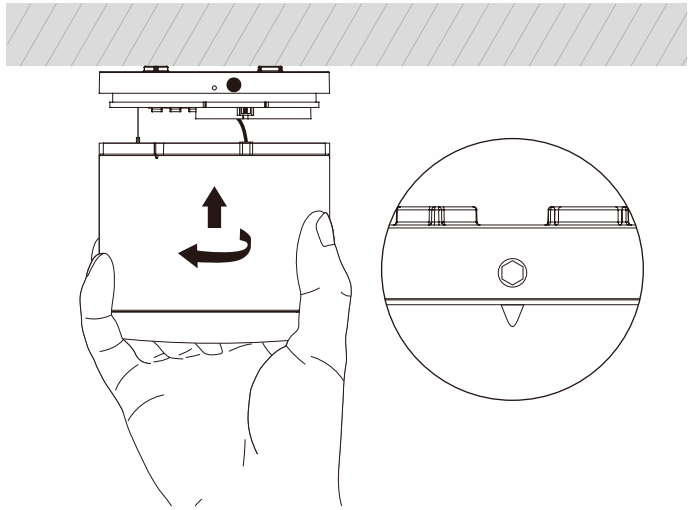

④

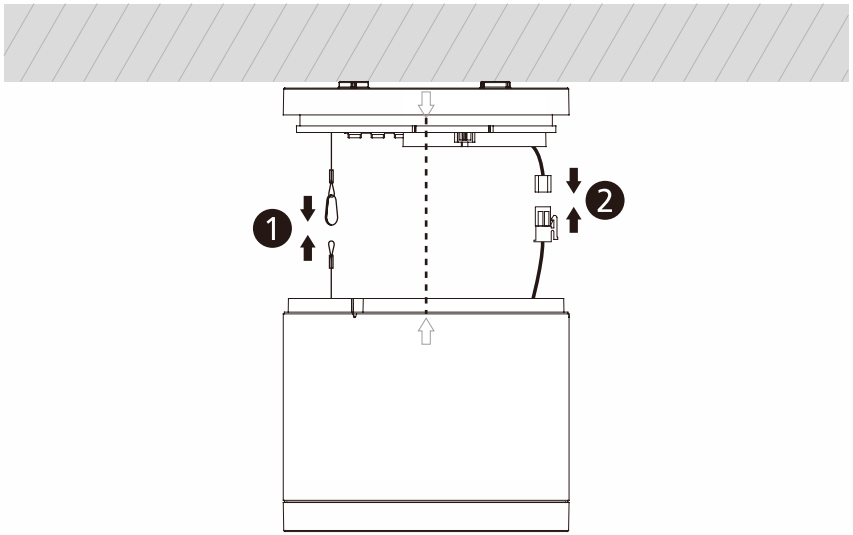

⑥

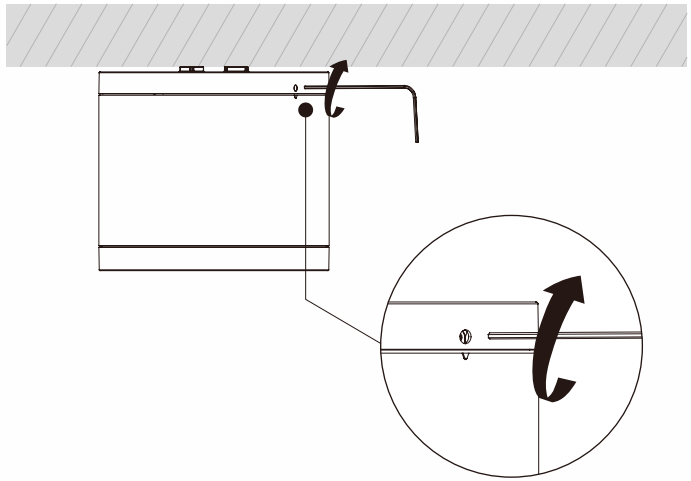

24° 36° 60° 75° IP65 PF 0.9 CRI ≥80 часов 50000