KALVIA

ИНТЕРЬЕРНОЕ ОСВЕЩЕНИЕ

ОПИСАНИЕ

Светильник с направленным вниз светом. Регулируется по вертикальной оси в пределах 350° . Рефлектор регулируется в пределах 25° по вертикали.
Многослойная структура обеспечивают превосходное тепловыделение.
Угол луча 24° / 36° / 60°.
Модель содержит две модификации: **Тип А** (квадратный) и **Тип В** (круглый). Три варианта индекса цветопередачи (CRI) до > 97Ra.

Тип **А**

Тип **B**

ПРИМЕНЕНИЕ

1. Жилые помещения
2. Торговые площадки, супермаркеты
3. Помещения общего назначения:
   - лестница;
   - вестибюль;
   - приемная;
   - коридоры.
4. Офисные помещения
5. Витрины и выставочные залы
6. Гостиницы

Модель	Размеры (мм)				Масса светильника (кг)		Масса упаковки (кг)		Размер упаковки (см)	Количество в упаковке (шт)
	A	B	C	D	нетто	брутто	нетто	брутто		
Kalvia LED 6	90	90	110	56	0.55/0.6	0.62/0.67	13.2/14.4	16/17.5	50.5x38x30	24
Kalvia LED 10	90	90	110	56	0.55/0.6	0.62/0.67	13.2/14.4	16/17.5	50.5x38x30	24
Kalvia LED 20	115	115	122	80	0.83/0.9	0.93/1	15/16.2	18.2/19.5	45.5x45.5x32	18*

* Светильники типа A и типа B отличаются по массе, но упаковываются в одинаковую тару в одинаковом количестве.

Характеристики	Kalvia LED 6	Kalvia LED 10	Kalvia LED 20
Мощность	6Вт	10Вт	20Вт
Световой поток	580 ~ 630 лм	870 ~ 1030 лм	2050 ~ 2350 лм
Входное напряжение	220-240В		
Тип светодиодов	COB		
Цветовая температура (CCT)	2700K / 3000K / 4000K / 5000K		
Индекс цветопередачи (CRI)	80Ra, 90Ra, 97Ra		
Угол луча	24° / 36° / 60°		
Антибликовое покрытие	UGR >19		
Расположение драйвера	Встроенный		
Управление	0-10В / DALI		
Встроенные датчики	Нет		
Блок аварийного питания	Нет		
Класс электробезопасности	I		
Пылевлагозащищенность	IP20		
Защита от импульсного перенапряжения	Есть		
Защита от короткого замыкания	Есть		
Защита от перегрева	Есть		
Цвет корпуса	Белый (RAL9016) / Чёрный (RAL9005) / RAL		
Материал рассеивателя	Ультрафиолетовостойкий ПК		
Материал корпуса	Литой под давлением алюминий		
Материал линзы	ПК		
Материал метизов	Сталь		
Срок службы	50000ч		
Температура окружающей среды	-20...+45°C		
Температура хранения	-20...+65°C		
Способ установки	Монтаж на поверхность		

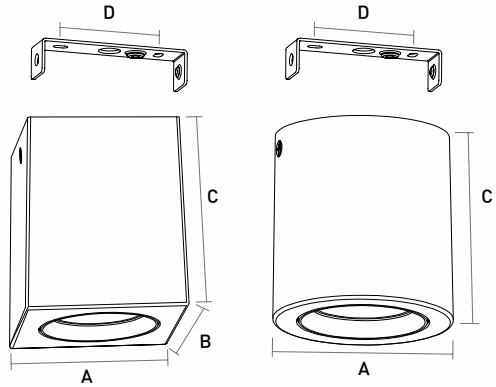

Тип **A** Тип **B**

РАСПРЕДЕЛЕНИЕ СВЕТА (КСС):

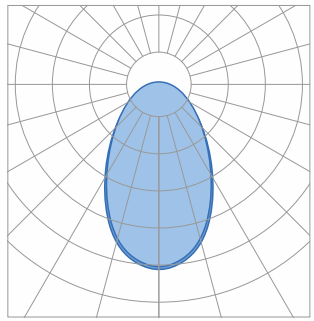

60°

СТРУКТУРА УСЛОВНОГО ОБОЗНАЧЕНИЯ СВЕТИЛЬНИКА:

Пример:

Kalvia LED	6W	90mm	36°	3000K	97Ra	0-10В	White	Type A
1	2	3	4	5	6	7	8	9

1 Kalvia LED

2 Мощность:

6W	6Вт
10W	10Вт
20W	20Вт

3 Размер:

90mm	90x90x110мм
115mm	115x115x122мм

4 Угол КСС:

24°, 36°, 60°

5 Цветовая температура (CCT):

2700K	2700K
3000K	3000K
4000K	4000K
5000K	5000K

6 Индекс цветопередачи (CRI):

80Ra	80Ra
90Ra	90Ra
97Ra	97Ra

7 Управление:

on/off	Вкл/выкл
0-10V	0-10В
DALI	DALI

8 Цвет корпуса:

White	Белый (RAL9016)
Black	Чёрный (RAL9005)
RAL 7024*	Графитовый серый

*Укажите необходимый вам номер цвета в соответствие с международной системой RAL

9 Тип светильника:

Type A: квадратный
Type B: круглый

ИНСТРУКЦИЯ ПО УСТАНОВКЕ

①

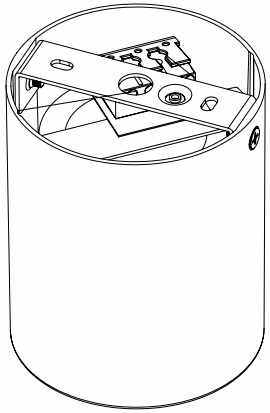

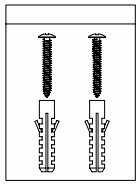

②

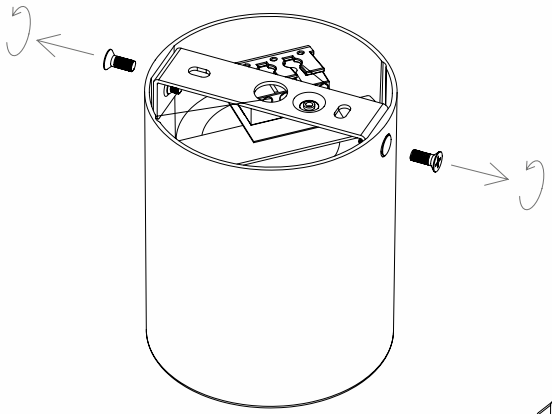

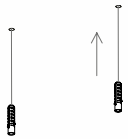

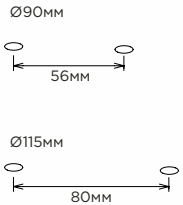

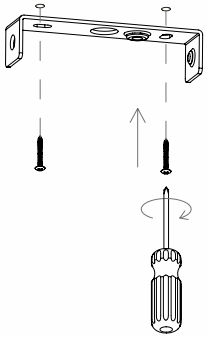

③

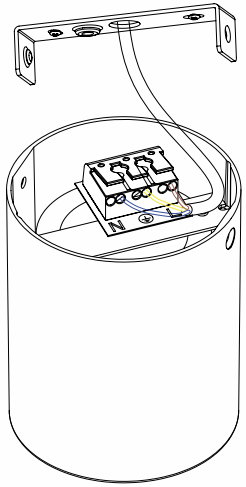

L = коричневый

N = голубой

⏚ = жёлто-зелёный

④

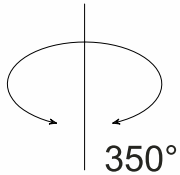

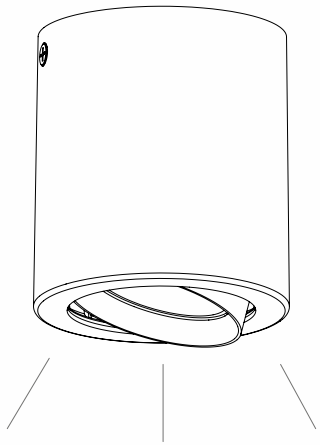

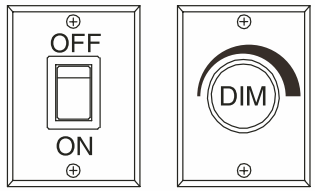

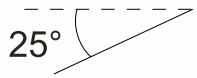

ИНСТРУКЦИЯ ПО УСТАНОВКЕ

①

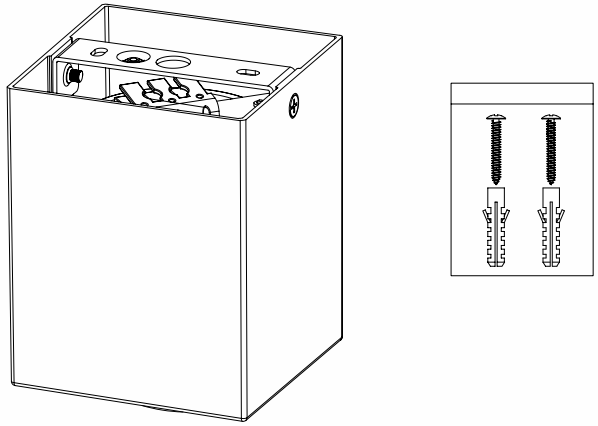

②

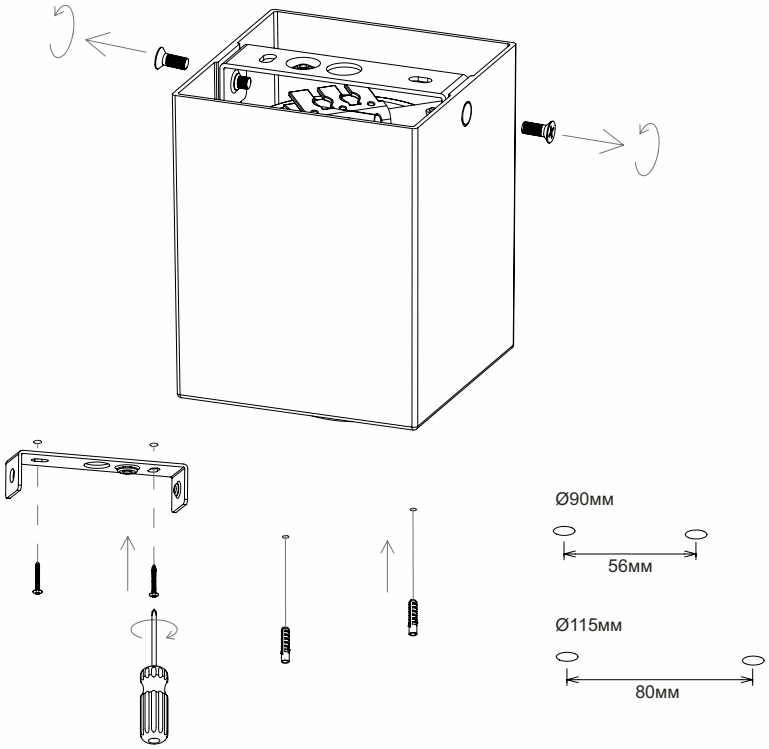

③

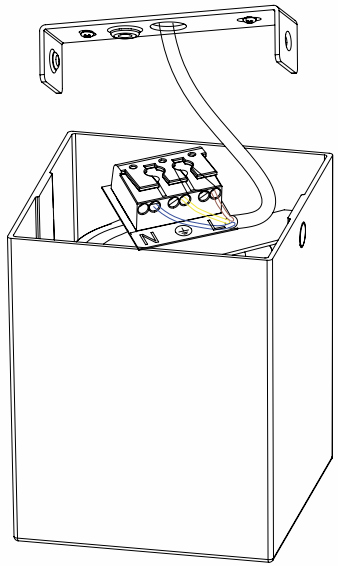

L = коричневый

N = голубой

⏚ = жёлто-зелёный
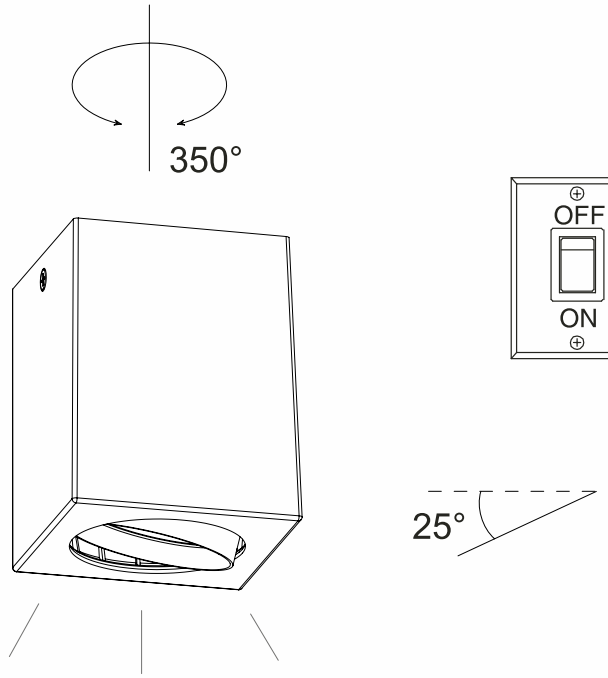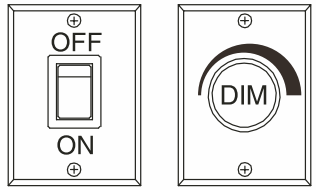
④