Oscar

ИНТЕРЬЕРНОЕ ОСВЕЩЕНИЕ

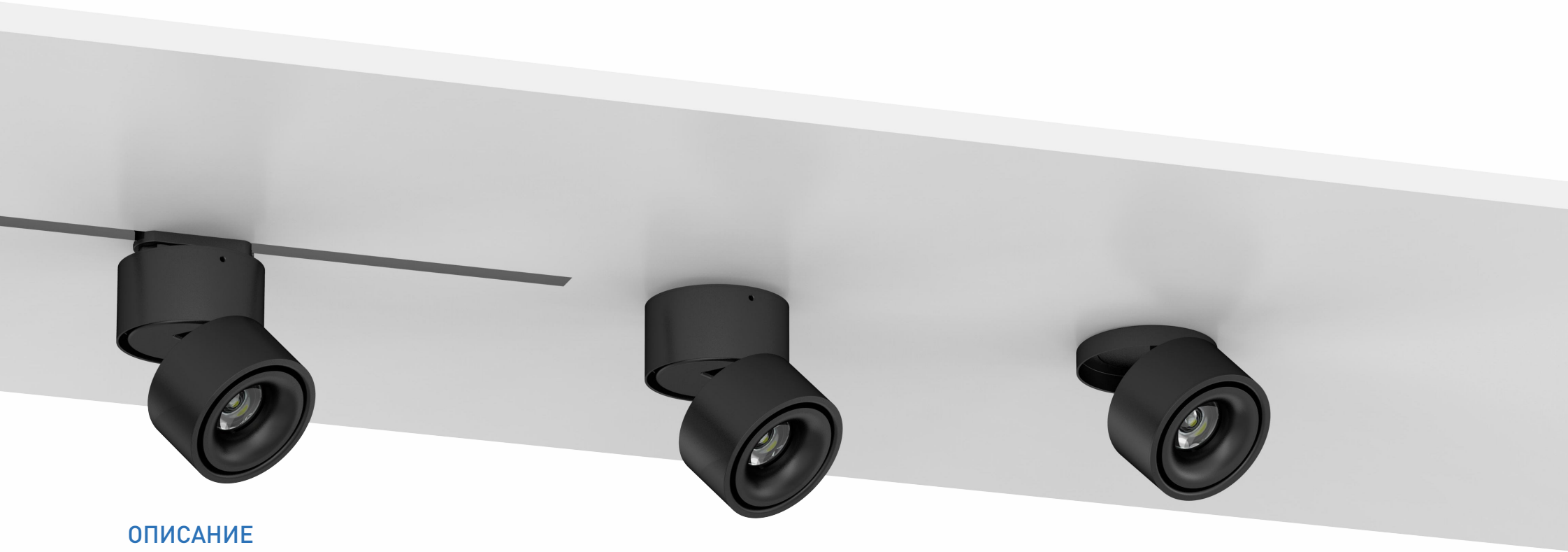

ОПИСАНИЕ

Светильник меет вертикальную и горизонтальную поворотную конструкцию и может устанавливаться на поверхность, встраивать в стену и в трековую установку. Разработан с регулируемым CCT с ползунковым переключателем. Имеет заменяемый отражатель: чёрный, белый, золотой цвет; и два цвета корпуса (белый и чёрный). Вертикальный поворот на 90°, горизонтальный поворот на 320.°
Может широко использоваться в жилых помещениях, таких как супермаркеты, отелы, офисы, жилые и коммерческие здания.

Тип **A**

Тип **B**

Тип **C**

ВАРИАНТЫ СЪЕМНОГО РЕФЛЕКТОРА:

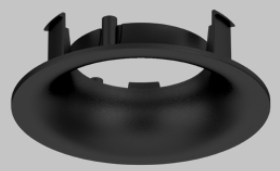

Чёрный

Золотой

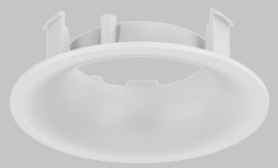

Белый

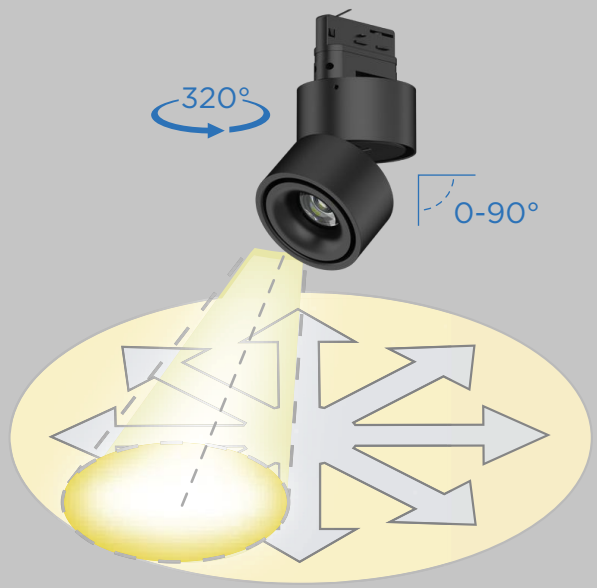

ПРИМЕНЕНИЕ

1. Офисы
2. Вестибюли, коридоры, холлы, конференц-залы
3. Жилые комплексы
4. Кабинеты
5. Торговые площадки
6. Выставочные залы
7. Гос.учреждения
8. Библиотеки, архивы,
9. Столовые, места общественного питания, рестораны, кафе, фудкорты

Наименование	Размеры (мм)				Масса светильника (кг)		Масса упаковки (кг)		Размер упаковки (см)	Количество в упаковке (шт)
	A	B	C	D	нетто	брутто	нетто	брутто		
Oscar A Led 10, 15	100	108	-	-	0.54	0.58	13	14.5	44x33x25	24
Oscar B Led 10, 15	100	70	30	85	0.44	0.51	10.6	13	52x39.5x26	24
Oscar C Led 10, 15	100	108	58	-	0.57	0.64	13.7	16.1	44x33x38	24
Съемный рефлектор	80	24.5	-	-	0.012	-	2.9	4.5	51x34x28	240

Характеристики	Oscar A, B, C Led 10	Oscar A, B, C Led 15
Мощность	10Вт	15Вт
Световой поток	950-1100лм	135-1550лм
Входное напряжение	AC220-240В	
Тип светодиодов	COB	
Цветовая температура (CCT)	1-CCT: 2700K/3000K/4000K/5000K || 3-CCT: 2700K + 4000K + 6000K	
Индекс цветопередачи (CRI)	Ra80	
Угол луча	20°, 36°	
Расположение драйвера	Внутренний (для типа A и C), внешний (для типа B)	
Управление	DALI	
Встроенные датчики	Нет	
Микроволновой сенсор	Нет	
Блок аварийного питания	Нет	
Класс электробезопасности	II	
Пылевлагозащищенность	IP40 (для типа A и B), IP20 (для типа C)	
Ударопрочность	-	
Защита от импульсного перенапряжения	Есть	
Защита от короткого замыкания	Есть	
Защита от перегрева	Есть	
Цвет корпуса	Белый (RAL9016) / Чёрный (RAL9005) / RAL	
Материал оптики	ПММА	
Материал корпуса	Литой под давлением алюминий	
Материал метизов	Сталь	
Срок службы	50000ч	
Температура окружающей среды	-20...+45°C	
Температура хранения	-20...+65°C	
Способ установки	Накладной, встраиваемый и трековый монтаж	

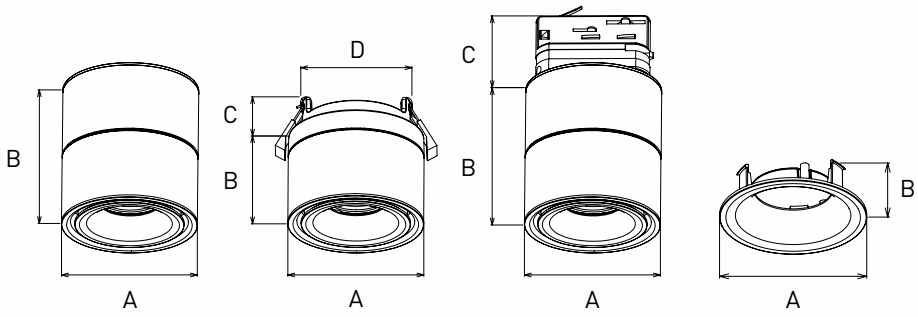

Тип **A** Тип **B** Тип **C** Съемный рефлектор

СТРУКТУРА УСЛОВНОГО ОБОЗНАЧЕНИЯ СВЕТИЛЬНИКА:

Пример:

Oscar A Led	15w	100mm	20°	5000K	Ra80	on/off	White
1	2	3	4	5	6	7	8

1

Oscar A Led
Oscar B Led
Oscar C Led

2 Мощность:

10w	10Вт
15w	15Вт

3 Размер:

100mm	100мм

4 Угол КСС:

20°, 36°

5 Цветовая температура (CCT):

2700K	2700K
3000K	3000K
4000K	4000K
5000K	5000K
3CCT	3CCT: 2700K-4000K-6000K

6 Индекс цветопередачи (CRI):

Ra80	Ra80

7 Управление:

on/off	Вкл/выкл

8 Цвет корпуса:

White	Белый (RAL9016)
Black	Чёрный (RAL9005)
RAL 7024*	Графитовый серый

*Укажите необходимый вам номер цвета в соответствие с международной системой RAL

РАСПРЕДЕЛЕНИЕ СВЕТА (КСС):

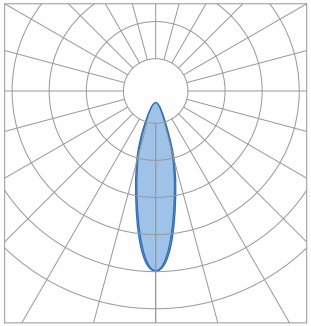

20°

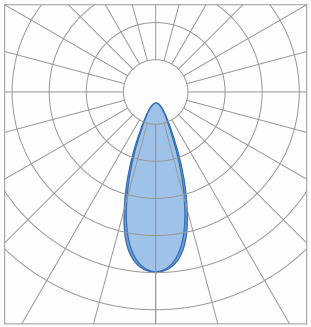

36°

ИНСТРУКЦИЯ ПО УСТАНОВКЕ: Накладной монтаж

①

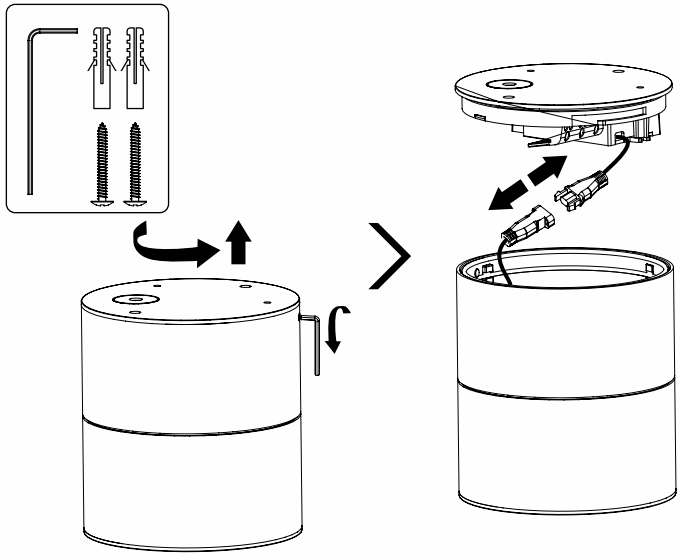

②

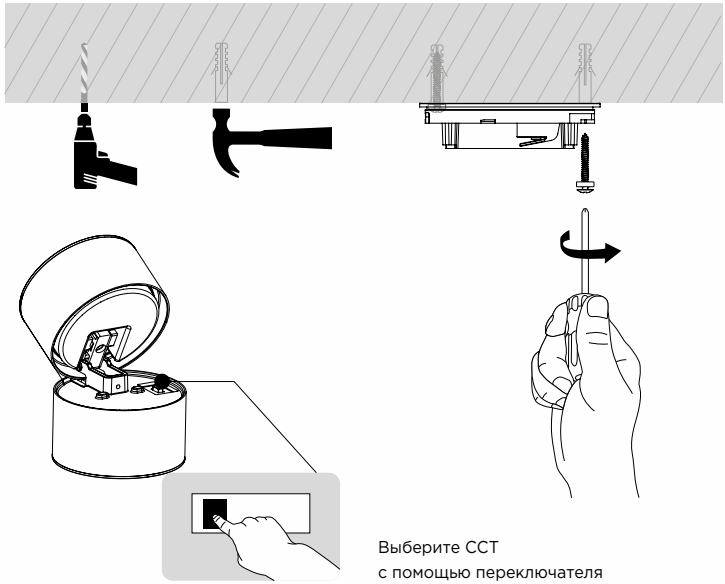

③

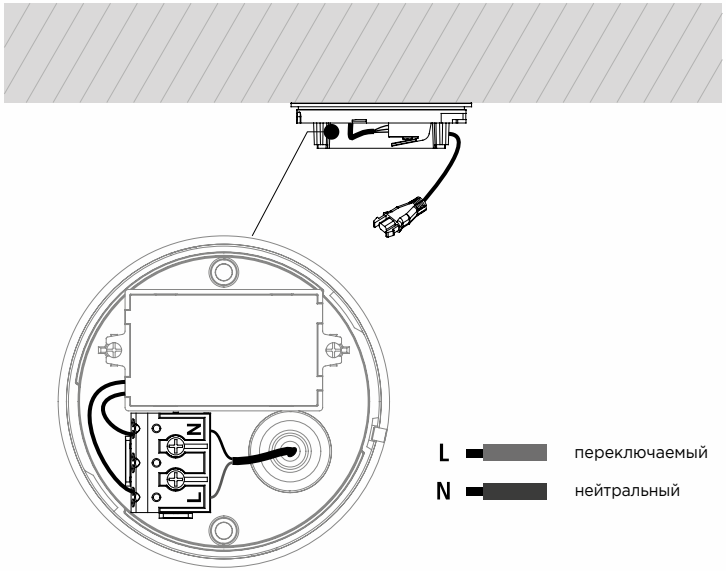

④

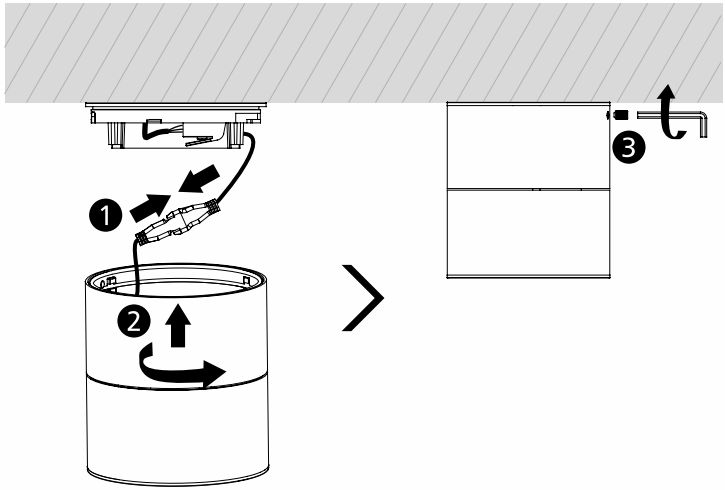

⑤

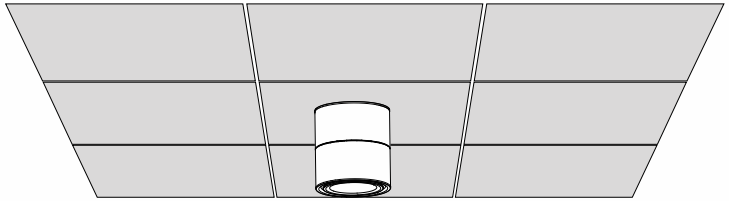

⑥

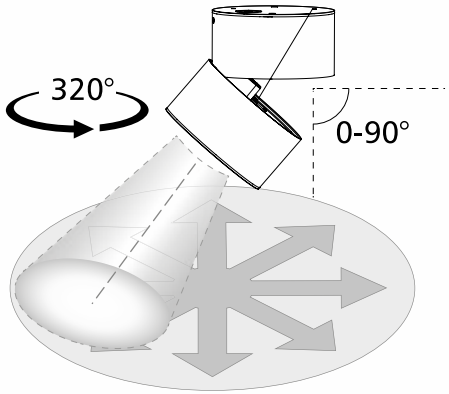

Установите светильник
в необходимом направлении

ИНСТРУКЦИЯ ПО УСТАНОВКЕ: Встраиваемый монтаж

①

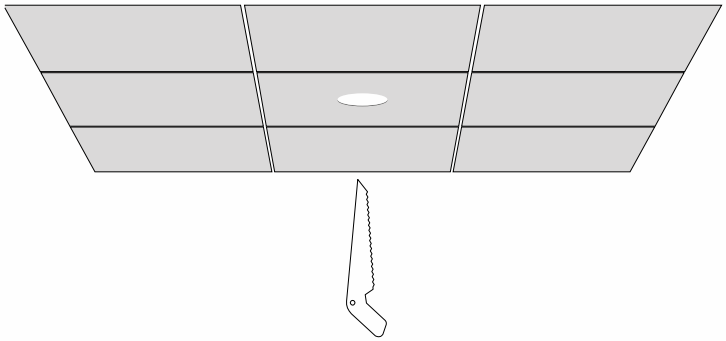

②

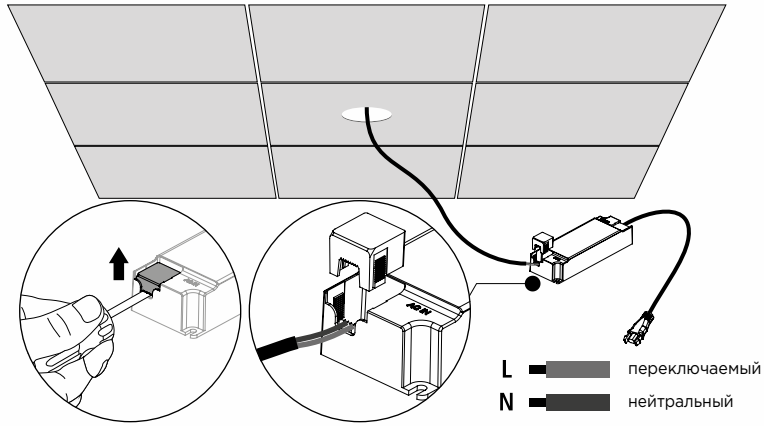

③

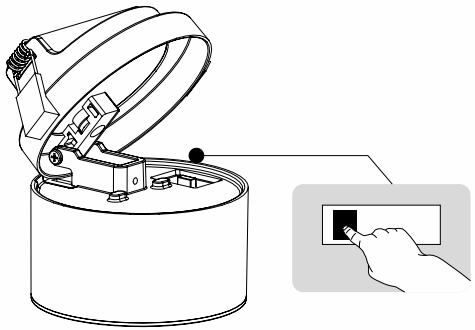

Выберите CCT
с помощью переключателя

④

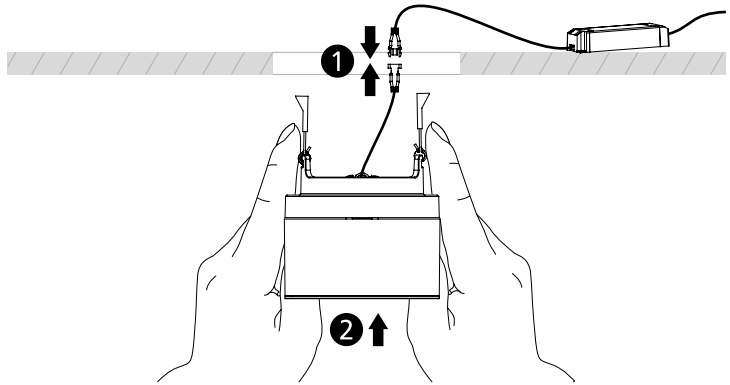

⑤

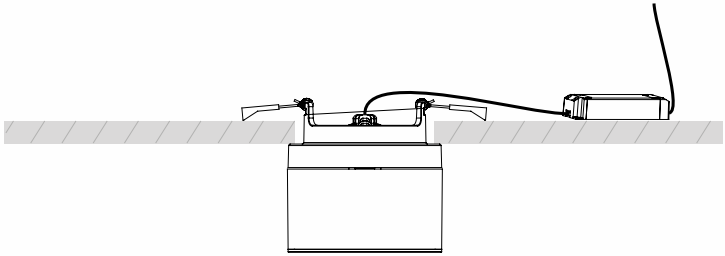

⑥

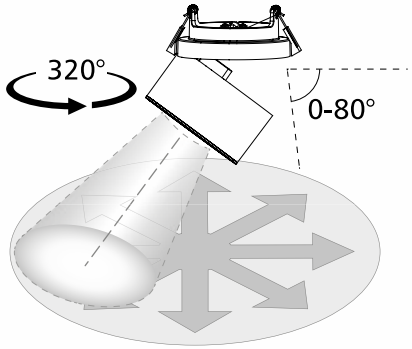

Установите светильник
в необходимом направлении

ИНСТРУКЦИЯ ПО УСТАНОВКЕ: Трековый монтаж

①

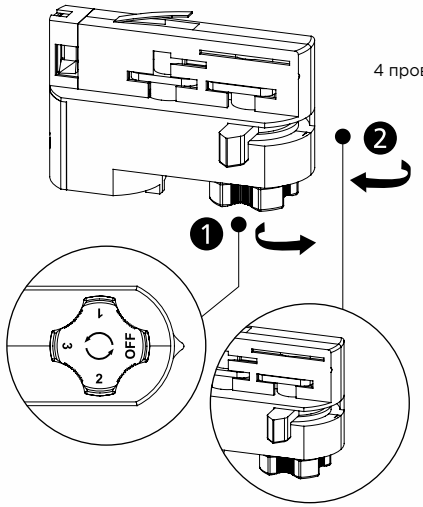

4 провода, 3 переключателя

②

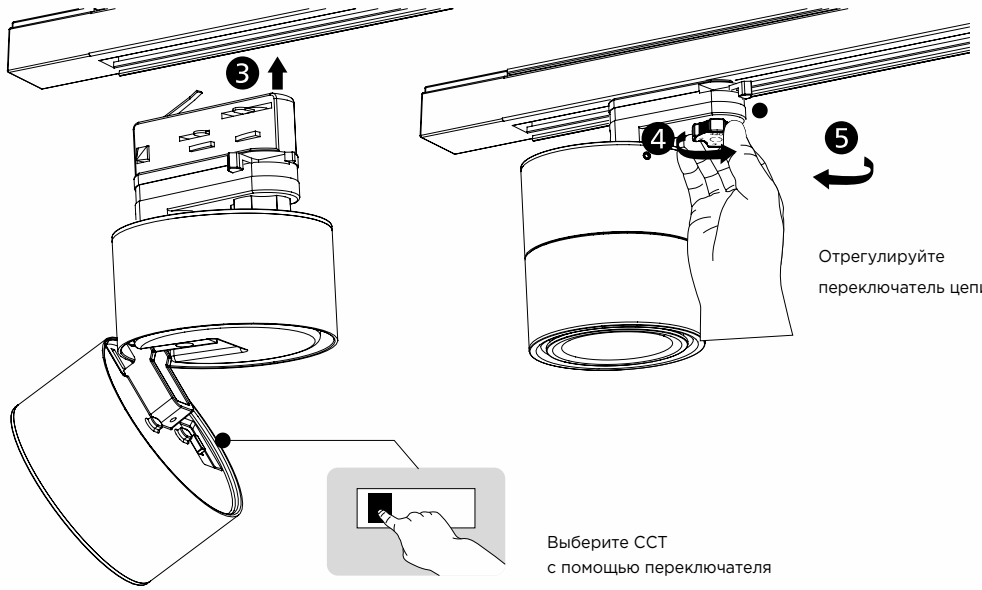

Отрегулируйте
переключатель цепи

Выберите CCT
с помощью переключателя

③

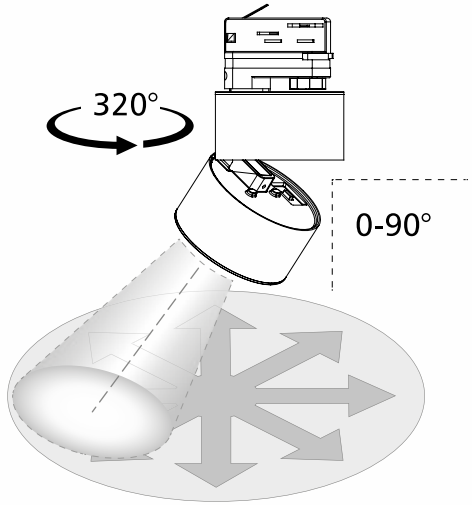

Установите светильник
в необходимом направлении

ИНСТРУКЦИЯ ПО УСТАНОВКЕ СЪЕМНОГО АКСЕССУАРА

①

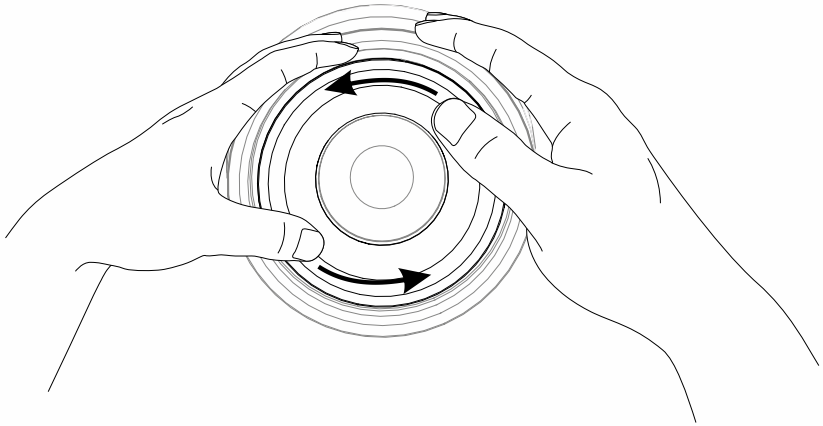

②

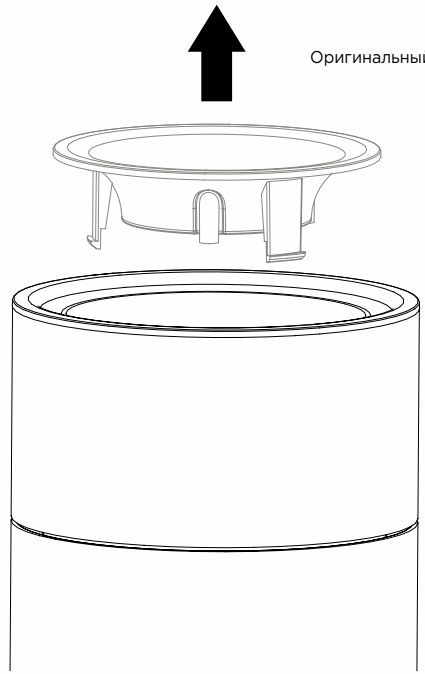

③

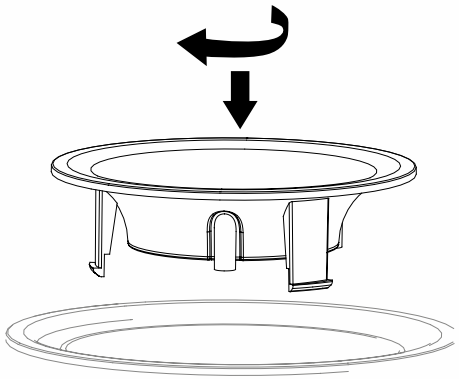
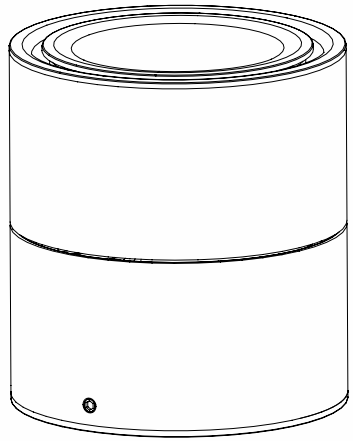
④